ԿՈՅՈՒՂՈՒ Ե/Բ ՀԱՎԱՔՈՎԻ ՏԻՊԱՅԻՆ ՀՈՐԻ ԿՏՐՎԱԾՔ ԵՎ ՀԱՆԳՈՒՅՑՆԵՐ

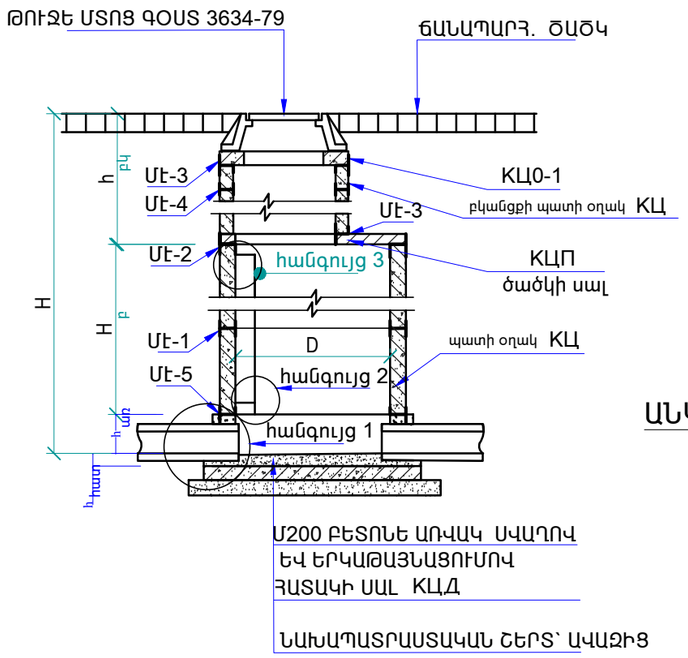

ՏՆԱՅԻՆ ՄԻԱՑՈՒՄՈՎ ԿՈՅՈՒՂՈՒ Ե/Բ ՀԱՎԱՔՈՎԻ ՏԻՊԱՅԻՆ ՀՈՐԻ ԿՏՐՎԱԾՔ ՀԱՆԳՈՒՅՑՆԵՐ

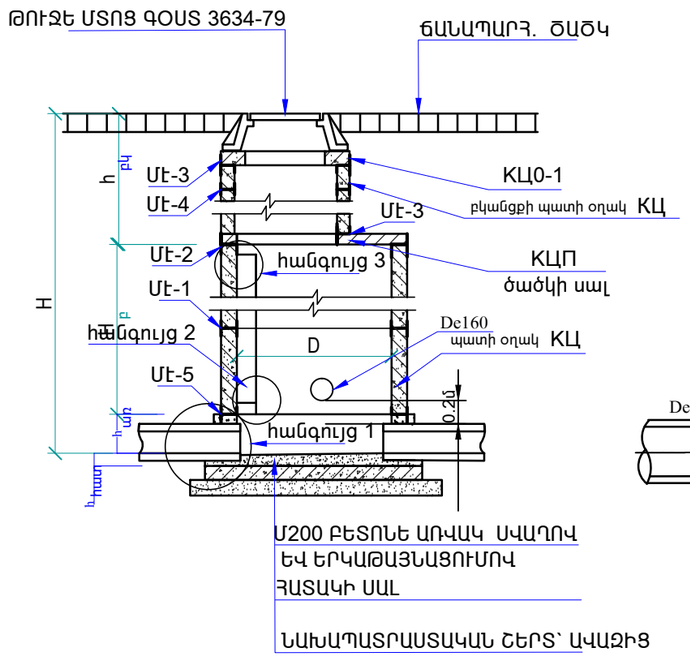

ՀԱՆԳՈՒՑԱՅԻՆ ՀՈՐ-1

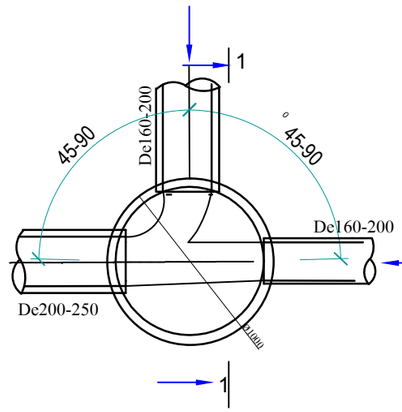

ՀԱՆԳՈՒՑԱՅԻՆ ՀՈՐ-2

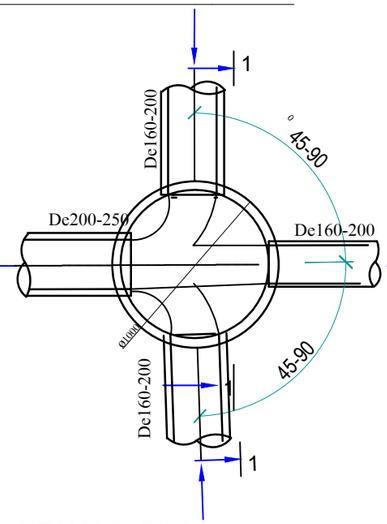

ԿՏՐՎԱԾՔ 1-1

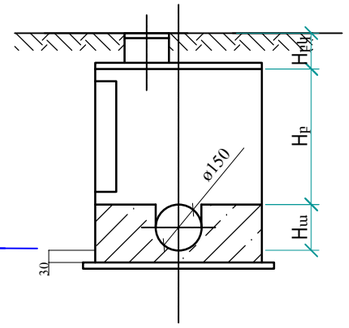

ՀԱՆԳՈՒՑ 2

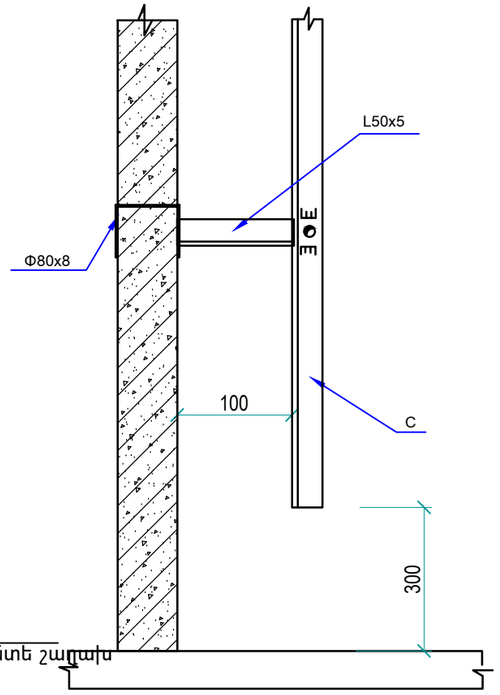

ԱՆԿՅՈՒՆԱՅԻՆ ՀՈՐ

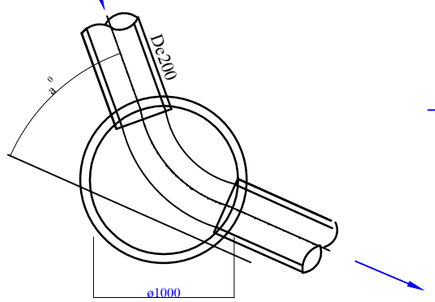

ԳԾԱՅԻՆ ՀՈՐ

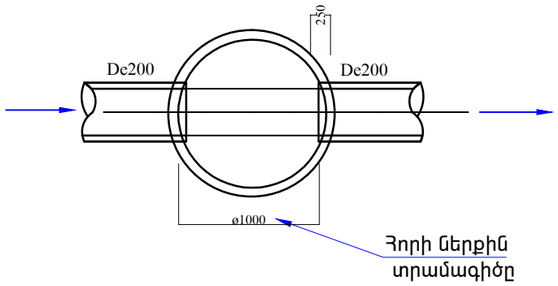

ՀԱՆԳՈՒՑ 1

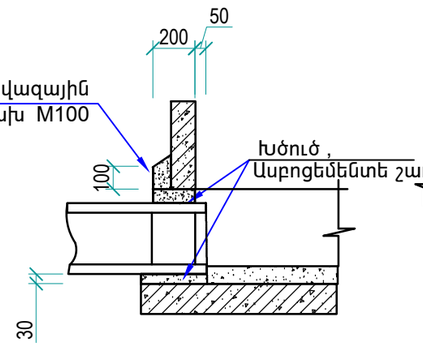

ՀԱՆԳՈՒՑ 3

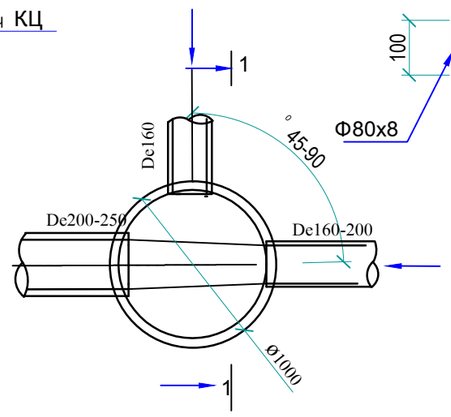

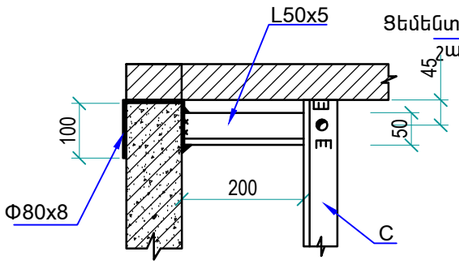

ԾՐԱԳՐԻ ԱՌԱՋԱԴՐԱՆՔ՝ TSH-12				ԳՅՈՒՄՐԻ ՔԱՂԱՔԻ «ԱՐԵՎԻԿ» ՄԱՆԿԱՊԱՐՏԵԶԻ ՎԵՐԱՆՈՐՈԳՈՒՄ		
				ՋՐԱՄԱՏԱԿԱՐԱՐՈՒՄ ԵՎ ԿՈՅՈՒՂԻ	ՓՈՒԼ	ԹԵՐԹ	ԹԵՐԹԵՐ
					ԱՆ	15	16
Նախագծեց	Գ. ԵՂՈՅԱՆ			ԿՈՅՈՒՂՈՒ ՏԻՊԱՅԻՆ ՀՈՐ, ԿՏՐՎԱԾՔ, ՀԱՆԳՈՒՅՑՆԵՐ	INTER energia	ԻՆՏԵՐ էներգիա ՍՊԸ	
ՆԳԱ							
ՊԱՇՏՈՆ	ԱԶԳԱՆՈՒՆ	ՍՏՈՐԱԳՐ.					